Reservedelskatalog
Spare parts list
Ersatzteilliste

V. Brøndum A/S

RONDA® 1800H POWER

VERSION 2020

A0.80.1040
10-2022 rev 4

V. BRØNDUM A/S	Reservedelsliste – Motortop Spare Parts List – Motor Top Ersatzteilliste - Motorkopf	RONDA 1800H

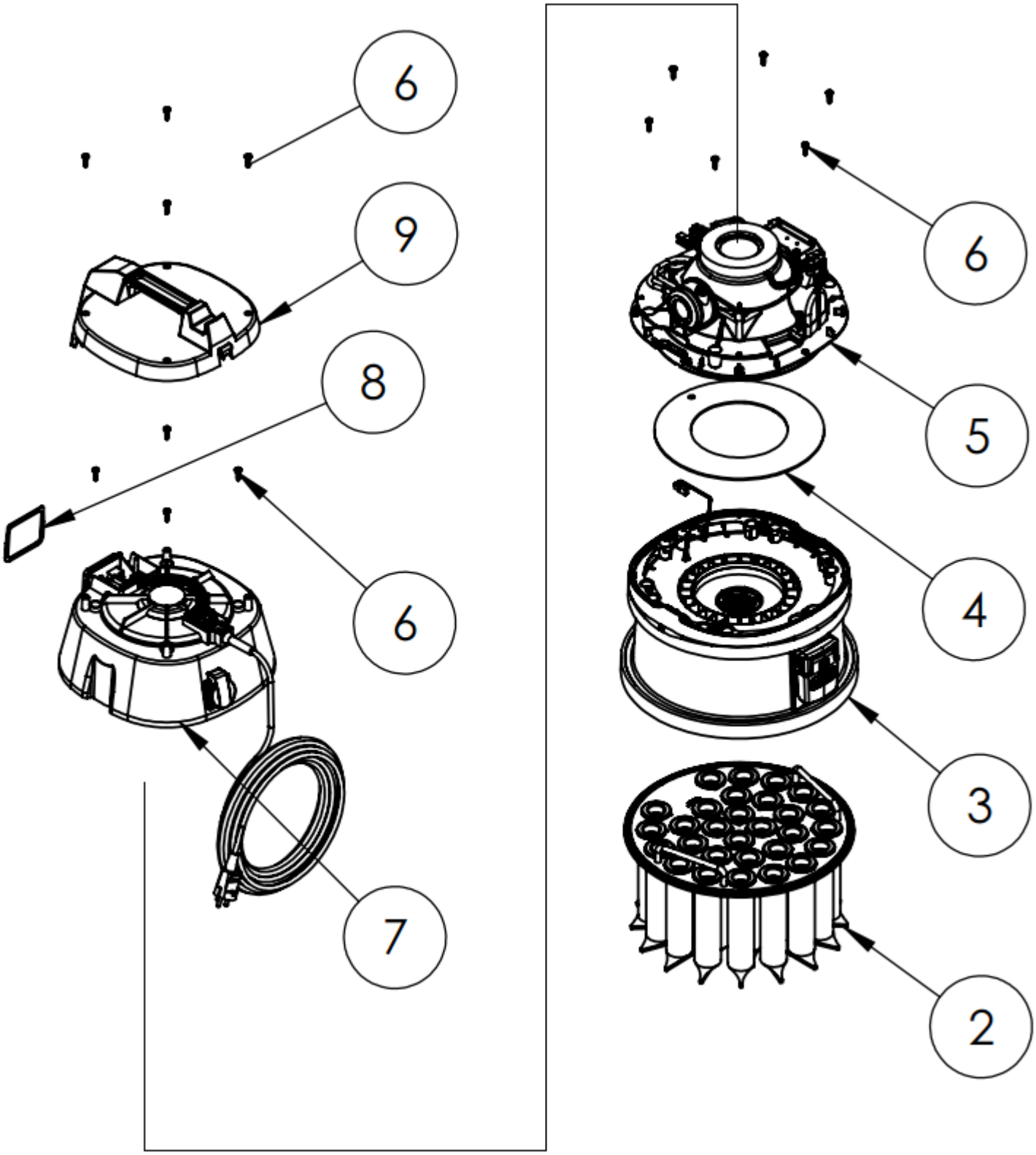

V. BRØNDUM A/S		Reservedelsliste – Motortop Spare Parts List – Motor Top Ersatzteilliste Motorkopf		RONDA 1800H
POS.	**BESKRIVELSE**	**DESCRIPTION**	**BEZEICHNUNG**	**VARE/ITEM NO.**
1	Se beholder side	View container page	Behälter Seite	***10 & 11***
2	Kanalfilter	Tubefilter	Kanalfilter	84.67.1110
3	Se Adapterring side	View Adapter ring page	Adapter ring Seite	***8 & 9***
4	Pakning	Gasket	Dichtung	81.95.0015
5	Se pumpeindsats side	View pump unit	Pumpeneinheit Seite	***6 & 7***
6	Skrue	Screw	Schraube	81.97.0140
7	Se Motortop side	View motor top page	Motorkopf Seite	***4 & 5***
8	Pakning	Gasket	Dichtung	81.95.3770
9	Topdæksel	Top cover	Ober deckel	81.89.3641

V. BRØNDUM A/S	Reservedelsliste – Motortop Spare Parts List – Motor Top Ersatzteilliste - Motorkopf	RONDA 1800H

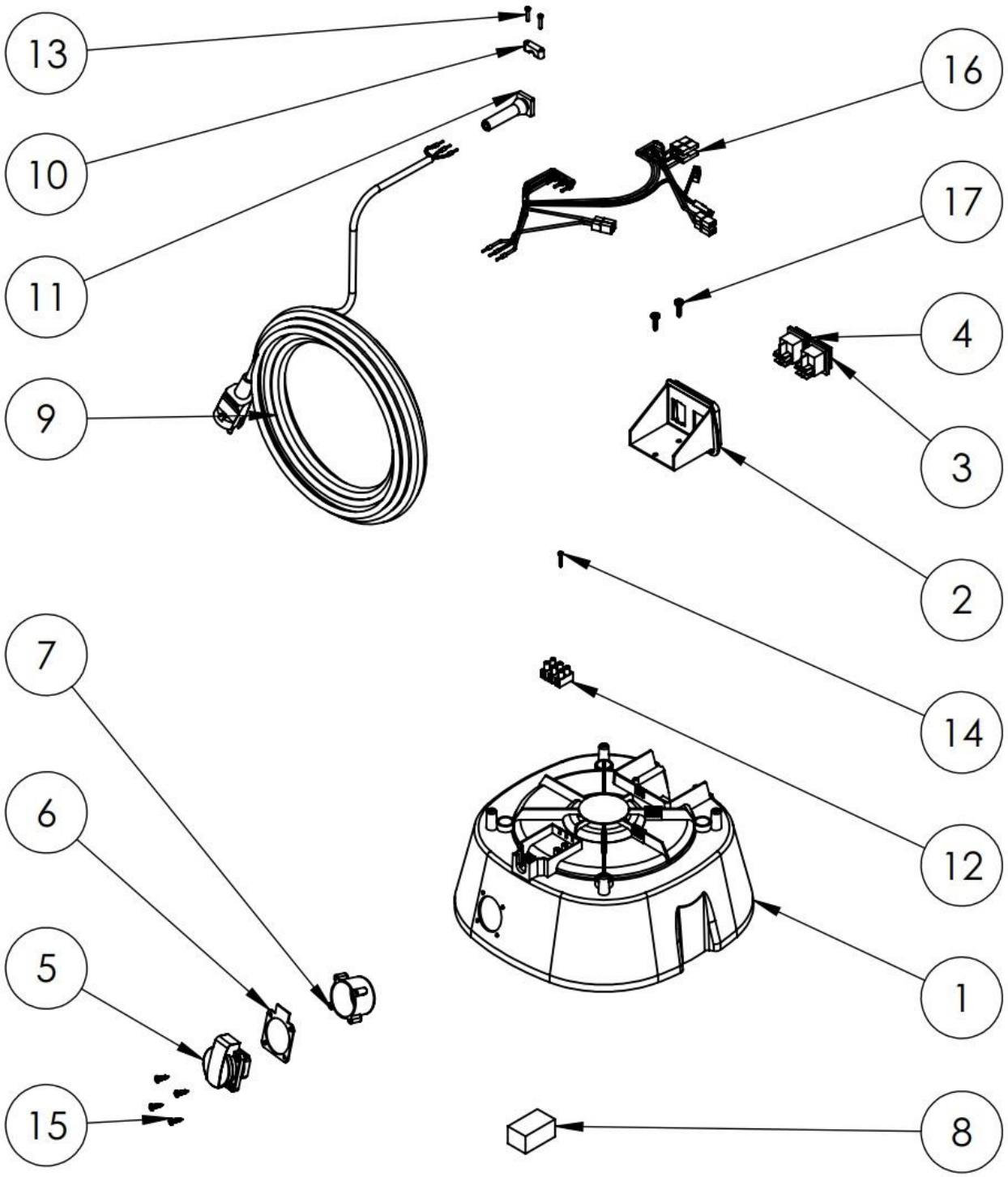

V. BRØNDUM A/S	Reservedelsliste – Motortop Spare Parts List – Motor Top Ersatzteilliste Motorkopf	RONDA 1800H

POS.	BESKRIVELSE	DESCRIPTION	BEZEICHNUNG	VARE/ITEM NO.
1	Motoroverdel	Motor top	Motoroberteil	81.89.3651
2	Kontakthus	Switch housing	Schaltergehäuse	81.89.3760
3	Kontakt (rød)	Switch (red)	Schalter (rot)	85.75.4560
4	Kontakt for automatik	Switch for automatic	Schalter für Automatik	81.75.0110
5	El-udtag [b] (Schuko)	Socket [b] (Schuko)	Ausgang [b] (Schuko)	81.75.4120
6	Pakning	Gasket	Dichtung	81.95.4870
7	Montagebeslag	Mounting bracket	Montagebeschlag	81.89.4880
8	Skum	Foam	Schaum	81.93.0002
9	Ledning m. Schuko [a]	Cable with Schuko [a]	Kabel m. Schuko [a]	81.75.0310
9	Ledning m. DK stik			81.75.0311
9		Cable with CH Plug IP55	Kabel mit CH IP55 Stecker	81.75.0312
10	Aflastningsklemme	Relief bracket	Zugentlastung	81.75.0060
11	Ledningsindføring	Line entrance	Kabeldurchführung	81.75.0080
12	Kronmuffe	Supply terminal	Lüsterklemme	81.75.0041
13	Skrue	Screw	Schraube	83.97.0023
14	Skrue	Screw	Schraube	81.97.0030
15	Skrue	Screw	Schraube	83.97.4110
16	Ledningssæt	Wiring harness	Kabeleinheit	81.75.1019
17	Skrue	Screw	Schraube	81.97.0140
a	DK stik til montering			85.75.0009
a	CH stik	CH plug	CH Stecker	85.75.0137
b	CH udtag	CH Socket	CH Elektro-Ausgang	85.75.0017

04-2020

V. BRØNDUM A/S	Reservedelsliste – pumpe indsats Spare Parts List – Pump unit Ersatzteilliste – Pumpeneinheit	RONDA 1800H

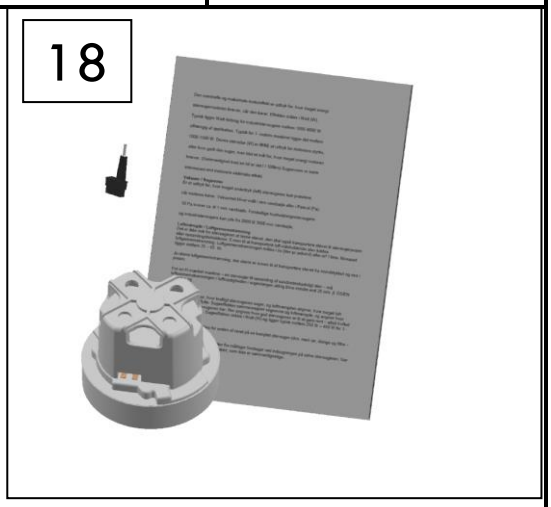

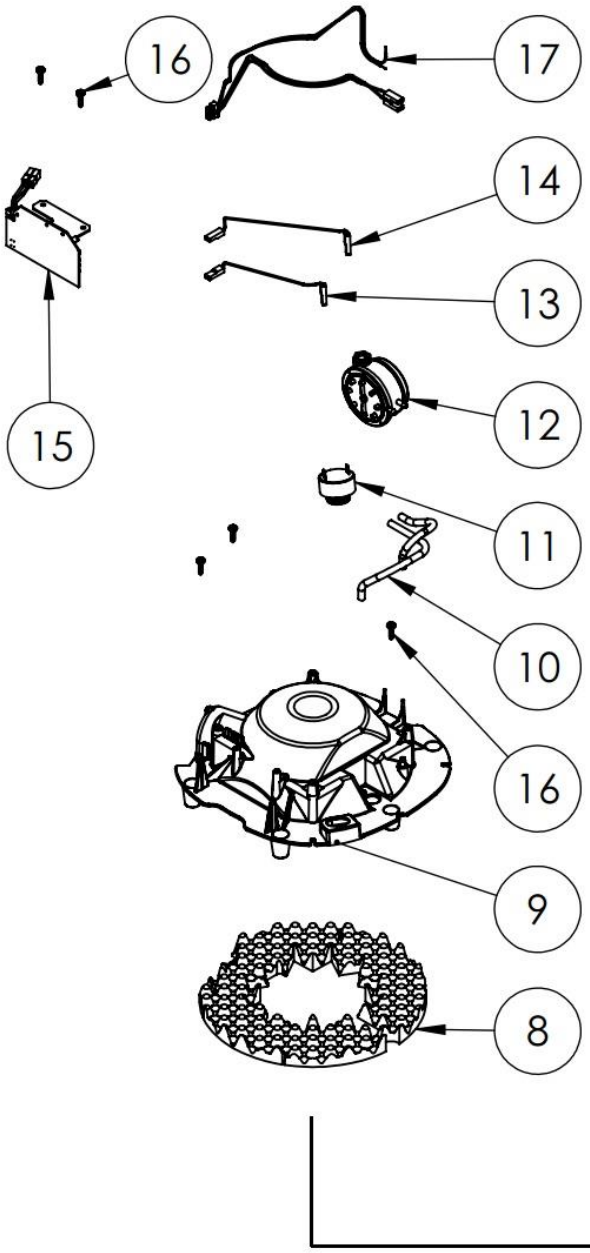

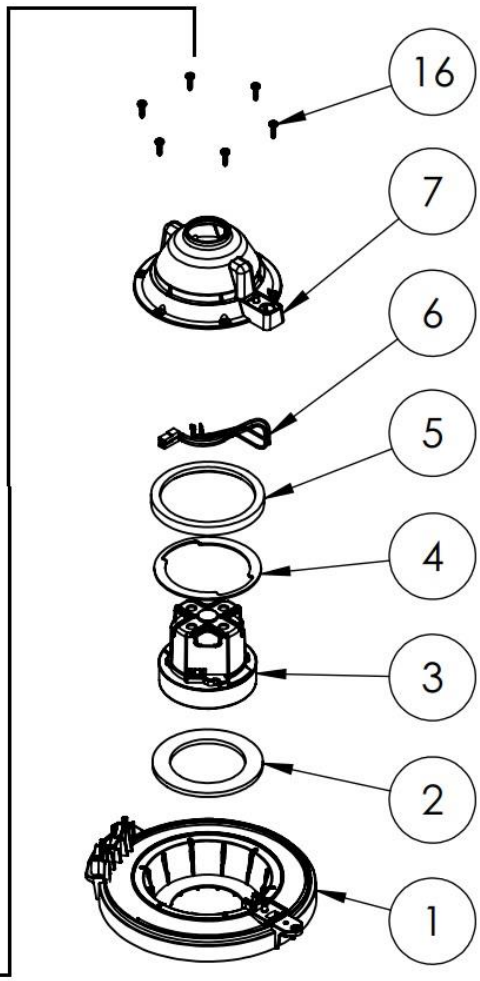

V. BRØNDUM A/S	Reservedelsliste – pumpe indsats Spare Parts List – Pump unit Ersatzteilliste – Pumpeneinheit	RONDA 1800H

POS.	BESKRIVELSE	DESCRIPTION	BEZEICHNUNG	VARE/ITEM NO.
1	Underdel	Lower Part	Basis	81.89.1004
2	Pakning	Gasket	Dichtung	81.95.0033
3	Motor	Motor	Motor	84.72.0112
4	Rustfri låsering for motor	Stainless lock ring	Rostfreier Sperrring	81.97.2450
5	Pakning	Gasket	Dichtung	81.95.8970
6	Motor ledning 1 stk	Motor wire 1 pcs	Motorkabel 1 stück	81.75.1007
7	Luftlede kappe	Air guide cone	Luftführung Kegel	81.89.1003
8	Lyddæmper skum	Muffling foam	Schalldämpferschaum	81.93.1006
9	Overdel	Top part	Oberteil	81.89.1002
10	Slanger	Hoses	Schläuche	84.54.0011
11	Bipper	Beeper	Piepsereinheit	81.75.0062
12	Pressostat	Pressure switch	Druckschalter	81.75.0073
13	Ledning blå	Wire blue	Kabel blau	81.75.1021
14	Ledning rød	Wire red	Kabel rot	81.75.1020
15	Elektronik ES1053	Electronics ES1053	Elektronik / Platine ES1053	81.75.0666
17	Ledningssæt Microfit	Wireset Microfit	Kabeleinheit	81.75.1022
18	Sæt til udskiftning og nulstilling af motor og styreprint	Kit – exchange and reset of motor/PCB	Satz -Ersetzen und Re-set von Motor und Steuerplatine	84.72.0115

12-2020

V. BRØNDUM A/S	Reservedelsliste – Adapter ring Spare Parts List – Adapter ring Ersatzteilliste – Adapter ring	RONDA 1800H

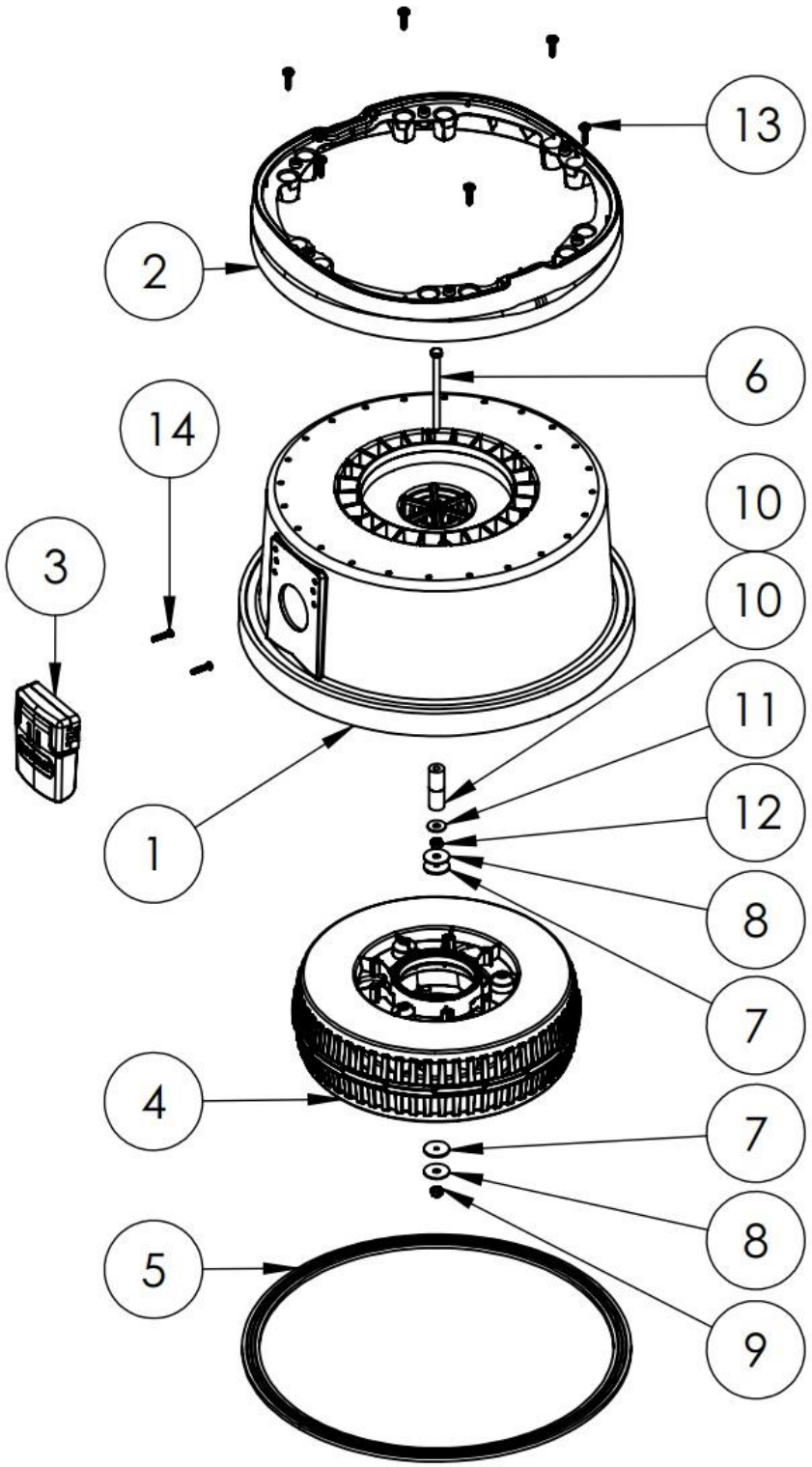

V. BRØNDUM A/S	Reservedelsliste – Adapter ring Spare Parts List – Adapter ring Ersatzteilliste – Adapter ring	RONDA 1800H

POS.	BESKRIVELSE	DESCRIPTION	BEZEICHNUNG	VARE/ITEM NO.
1	Adapterring	Adapter ring	Adapterring	83.89.4255
2	Udblæsningsring	Exhaust air ring	Luftleiter-Ring	83.89.4253
3	Chok ventil RONDA	Shock valve RONDA	Schockventil RONDA	83.89.492B
4	HEPA filter H*	HEPA filter H*	HEPA filter H*	84.67.5036
5	Pakning	Gasket	Dichtung	81.95.3390
6	Bolt	Bolt	Bolzen	83.97.421H
7	Pakning	Gasket	Dichtung	81.95.0015
8	Skive Ø100	Washer Ø100	Scheibe Ø100	81.97.0034
9	Møtrik	Nut	Mutter	83.97.050A
10	Afstandsstykker	Spacer	Abstandshalter	83.97.4290
11	Skive	Washer	Scheibe	81.97.0008
12	Møtrik	Nut	Mutter	81.97.0500
13	Pakning	Gasket	Dichtung	81.97.099A
14	Skive	Washer	Scheibe	81.97.1000
15	Skrue	Screw	Schraube	81.97.0140
16	Skrue	Screw	Schraube	81.97.1530
	* inkl. (7) + (8)	* incl. (7) + (8)	* incl. (7) + (8)	

04-2020

V. BRØNDUM A/S	Reservedelsliste – Beholderdel Spare Parts List – Container Part Ersatzteilliste - Behälterteil	RONDA 1800H

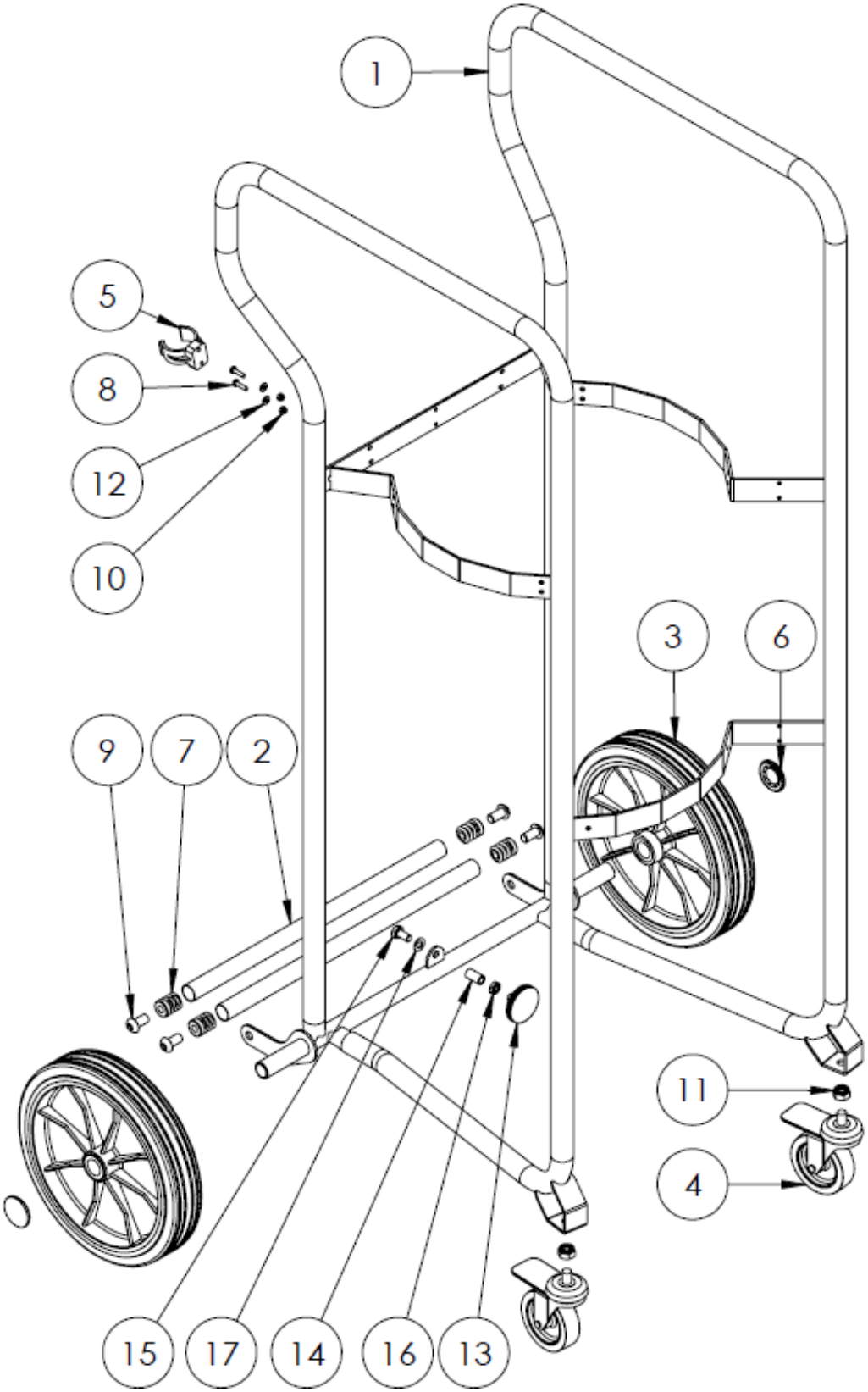

V. BRØNDUM A/S	Reservedelsliste – Beholderdel Spare Parts List – Container Part Ersatzteilliste - Behälterteil	RONDA 1800H

POS.	BESKRIVELSE	DESCRIPTION	BEZEICHNUNG	VARE/ITEM NO.
1	Rammestativ, gult	Frame, Yellow	Fahrgestell, Gelb	83.85.1298
2	Rør for parkering	Tube for parking	Rohr für Parkierung	83.85.1290
3	Hjul D250	Wheel D250	Rad D250	81.87.5070
4	Drejehjul med bremse	Swivel Wheel w. brake	Lenkroller mit bremse	81.87.0010
5	Rørholder Ø32	Tube clip Ø32	Rohr Clip Ø32	83.96.0374
6	Starlock D.20	Starlock D.20	Starlock D.20	81.85.5080
7	Rundt rørben Ø20-M10	Tube plugØ20-M10	Rohrstopfen Ø20-M10	83.97.4663
8	Skrue M4x16	Screw M4x16	Schraube M4x16	83.97.6210
9	Skrue M10x20	Screw M10x20	Schraube M10x20	81.97.0087
10	Låsemøtrik M4	Lock Nut M4	Mutter M4	83.96.0114
11	Låsemøtrik M10	Lock nut M10	Mutter M10	83.97.5178
12	Skive Ø5/10	Washer Ø5/10	Scheibe Ø5/10	81.97.0772
13	Fingerskrue	Adjustment screw	Einstellbar Schraube	83.97.5230
14	Gevind muffe	Nibble	Muffe	83.96.0132
15	Bolt M8x16	Bolt M8x16	Bolzen M8x16	83.97.5163
16	M8 kontramøtrik	M8 Nut	M8 mutter	83.97.5240
17	8mm Facetskive	8mm washer	8mm Scheibe	83.97.4440

04-2020

V. BRØNDUM A/S	Reservedelsliste – Ramme (Beholder) Spare Parts List – Frame (Container) Ersatzteilliste – Fahrgestell (Behälter)	RONDA 1800H

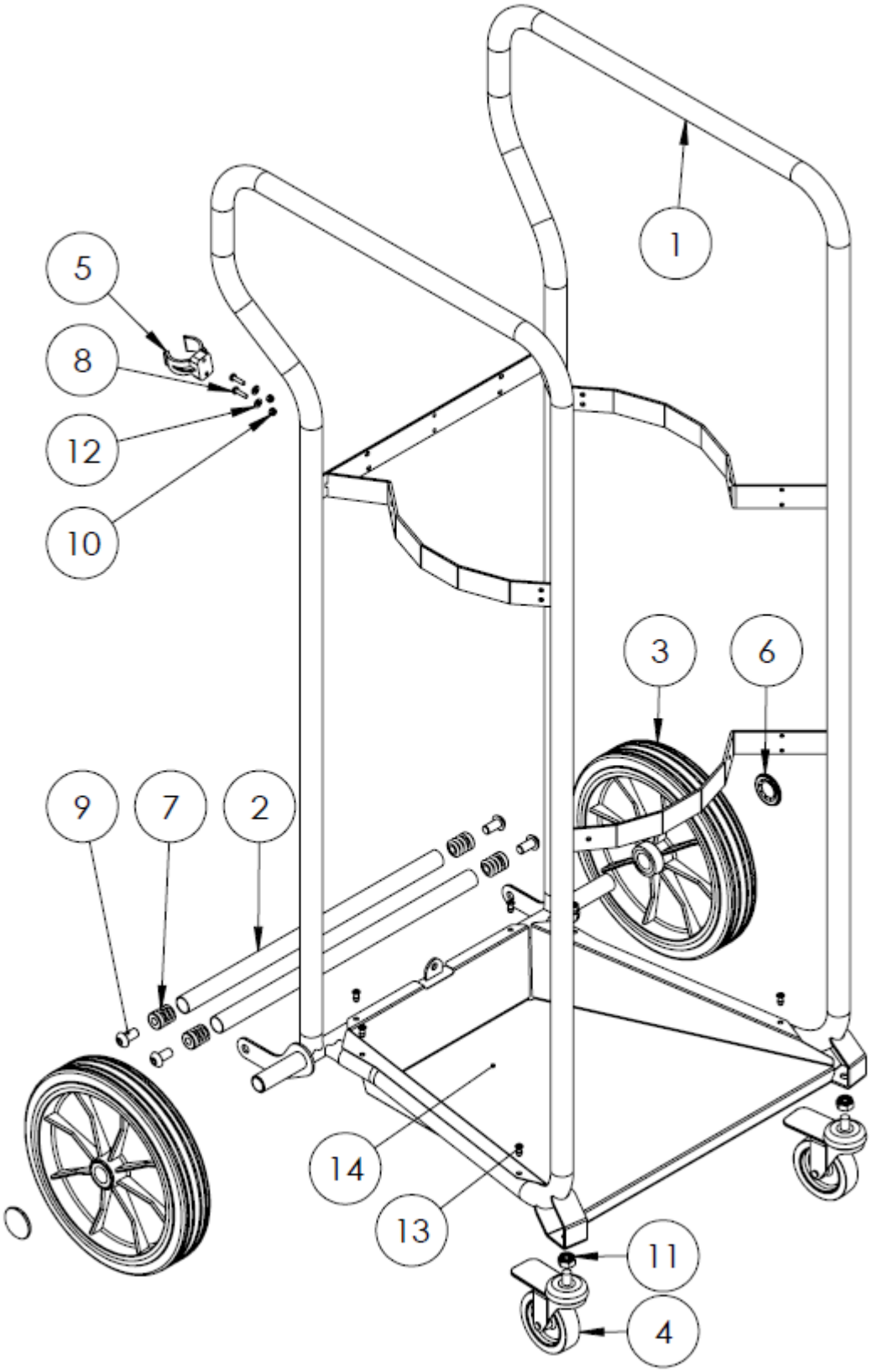

V. BRØNDUM A/S	Reservedelsliste – Beholderdel Spare Parts List – Container Part Ersatzteilliste - Behälterteil	RONDA 1800H

POS.	BESKRIVELSE	DESCRIPTION	BEZEICHNUNG	VARE/ITEM NO.
1	Rammestativ, gult	Frame, Yellow	Fahrgestell, Gelb	83.85.1298
2	Rør for parkering	Tube for parking	Rohr für Parkierung	83.85.1290
3	Hjul D250	Wheel D250	Rad D250	81.87.5070
4	Drejehjul med bremse	Swivel Wheel w. brake	Lenkroller mit bremse	81.87.0010
5	Rørholder Ø32	Tube clip Ø32	Rohr Clip Ø32	83.96.0374
6	Starlock D.20	Starlock D.20	Starlock D.20	81.85.5080
7	Rundt rørben Ø20-M10	Tube plugØ20-M10	Rohrstopfen Ø20-M10	83.97.4663
8	Skrue M4x16	Screw M4x16	Schraube M4x16	83.97.6210
9	Skrue M10x20	Screw M10x20	Schraube M10x20	81.97.0087
10	Låsemøtrik M4	Lock Nut M4	Mutter M4	83.96.0114
11	Låsemøtrik M10	Lock nut M10	Mutter M10	83.97.5178
12	Skive Ø5/10	Washer Ø5/10	Scheibe Ø5/10	81.97.0772
13	Nitte 4,8x14,5 mm	Rivet 4,8x14,5 mm	Niete 4,8x14,5 mm	81.97.0430
14	Bundbakke	Bottom Base	Untere Basis	83.85.1809

04-2020

V. BRØNDUM A/S	Reservedelsliste – Beholderdel (Longopac) Spare Parts List – Container Part (Longopac) Ersatzteilliste – Behälterteil (Longopac)	RONDA 1800H

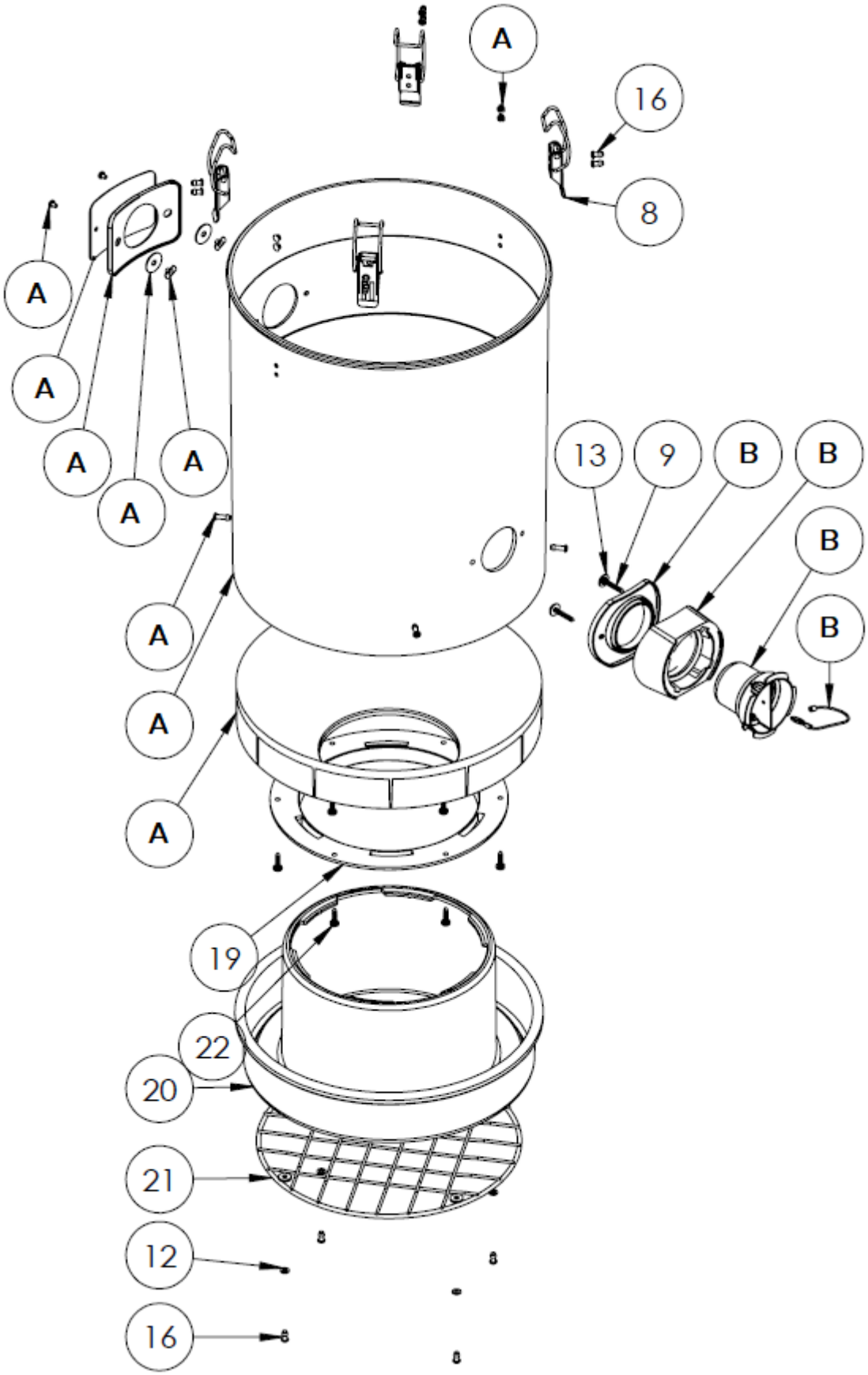

V. BRØNDUM A/S	Reservedelsliste – Beholderdel Spare Parts List – Container Part Ersatzteilliste - Behälterteil	RONDA 1800H

POS.	BESKRIVELSE	DESCRIPTION	BEZEICHNUNG	VARE/ITEM NO.
A	Filter beholder	Filter container	Filter Behälter	81.77.3438
B	Koblingssæt	Coupling Set	Satz	81.56.3841
8	Clips	Clips	Clips	81.91.342A
9	Skrue 5x32 mm	Screw 5x32mm	Schraube 5x32mm	81.97.3950
12	Skive Ø5/10mm	Washer Ø5/10mm	Scheibe Ø5/10mm	81.97.0772
13	Skive Ø5/15mm	Washer Ø5/15mm	Scheibe Ø5/15mm	81.97.0771
16	Nitte 4,8x15 mm	Rivet 4,8x15mm	Niete 4,8x15mm	81.97.0430
19	Flange for longopac	Flange for longopac	Flansch für Longopac	81.89.0066
20	Dispenser	Dispenser	Dispenser	81.89.0065
21	Gitter	Grating	Gitter	85.69.0018
22	Skrue 5x20mm	Screw 5x20mm	Schraube 5x20mm	81.97.0140

04-2020

V. BRØNDUM A/S	Reservedelsliste – Beholderdel 1 Spare Parts List – Container Part 1 Ersatzteilliste – Behälterteil 1	RONDA 1800H

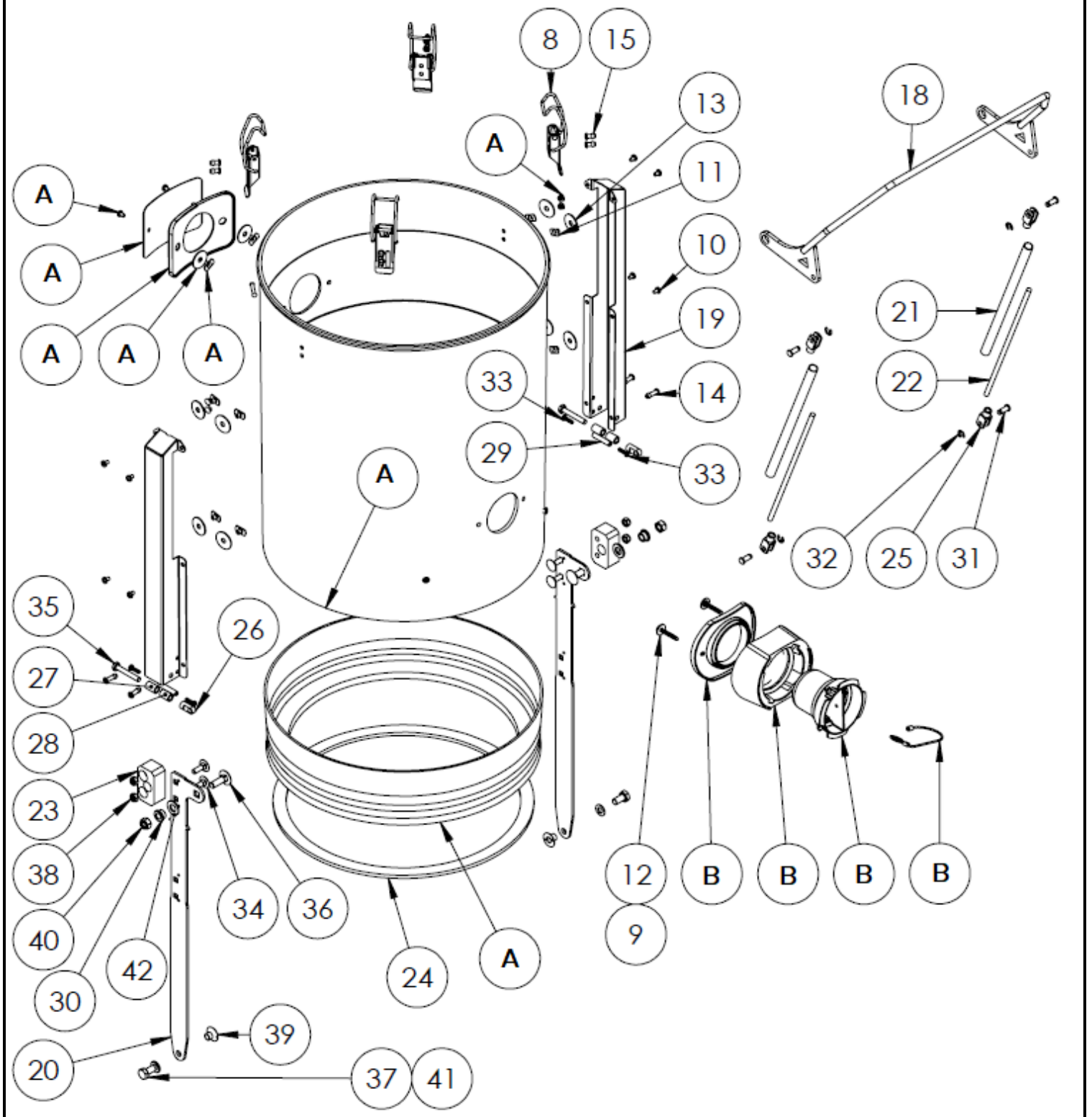

V. BRØNDUM A/S	Reservedelsliste – Beholderdel Spare Parts List – Container Part Ersatzteilliste - Behälterteil	RONDA 1800H

POS.	BESKRIVELSE	DESCRIPTION	BEZEICHNUNG	VARE/ITEM NO.
A	Filter Beholder	Filter Container	Filter Behälter	81.77.3439
B	Koblingssæt	Coupling Set	Satz	81.56.3841
8	Clips	Clips	Clips	81.91.342A
9	Skrue 5x32 mm	Screw 5x32mm	Schraube 5x32mm	81.97.3950
10	Skrue M4x6mm	Screw M4x6mm	Schraube M4x6mm	81.97.2391
11	Special møtrik M4	Spec. nut M4	Spec. Mutter M4	83.97.6220
12	Skive Ø5/15mm	Washer Ø5/15mm	Scheibe Ø5/15mm	81.97.0771
13	Skive 6x24x1	Washer 6x24x1	Scheibe 6x24x1	81.97.1000
14	Nitte 4,8x22 mm	Rivet 4,8x22mm	Niete 4,8x22mm	81.97.0431
15	Nitte 4,8x15 mm	Rivet 4,8x15mm	Niete 4,8x15mm	81.97.0430
18	Hæve/sænke arm	Lifting bracket	Hebearm	83.85.1296
19	Styreskinne	Guide rail	Führungsschiene	83.85.1299
20	Skinne for løft	Guide lifting rail	Hubvorrichtungsschiene	83.85.1295
21	Rør Ø12 for gevindstang	Tube for threaded rod	Rohr für Gewindestange	83.85.1291
22	Gevindjern M6 x 220mm	Threaded rod	Gewindestange M6x220	83.96.0356
23	Styreklods	Guide	Guide	81.89.0039
24	Pakning	Gasket	Dichtung	81.95.0220
25	Gaffelbeslag M6 x 31 mm	Fork bracket M6x31	Gabelhalterung M6x31	83.97.5301
26	Øje-møtrik M6	Eye Nut M6	Augen Mutter M6	83.97.5304
27	Afstandsstykke 16x10x6	Distance piece 16x10x6	Abstandshalter 16x10x6	83.97.4654
28	Afstandsstykke 15x10x6	Distance piece 15x10x6	Abstandshalter 15x10x6	83.97.4662
29	30 mm nylonslange	30 mm nylon hose	30 mm nylon schlange	84.54.0001
30	Bøsning	Bushing	Bronzebuchsen	81.83.2801
31	Stift D6 x 15,5 mm	Lock rod D6 x 15,5	Welle D6 x 15,5	83.97.5302
32	Låsering for [31]	Lock ring for [31]	Sperring für [31]	83.97.5303
33	Skrue 4,2x14mm	Screw 4,2x14mm	Schraube 4,2x14mm	81.89.1540
34	Bræddebolt M6x20mm	Carriage bolt M6x20	Schlossschraube M6x20	83.97.5157
35	Bolt M6x40mm	Bolt M6x40mm	Bolzen M6x40mm	83.97.5154
36	Bræddebolt M8x16mm	Carriage bolt M8x16	Schlossschraube M8x16	83.97.5156
37	Bolt M8x16mm	Bolt M8x16mm	Bolzen M8x16mm	83.97.5163
38	Låsemøtrik M6	M6 self locking nut	M6 selbstsichernde Mutter	83.97.050A
39	Møtrik M8 /110°	Nut M8 /110°	Mutter M8 /110°	83.97.0057
40	Låsemøtrik M8	M8 self locking nut	M8 selbstsichernde Mutter	83.97.5193
41	Skive 8mm	Washer 8mm	Scheibe 8mm	83.97.4440
42	Skive Ø10 m. facet	Washer Ø10	Scheibe Ø10	83.96.0115
				04-2020

V. BRØNDUM A/S	Reservedelsliste – Beholder Spare Parts List – Container Ersatzteilliste - Behälter	RONDA 1800H

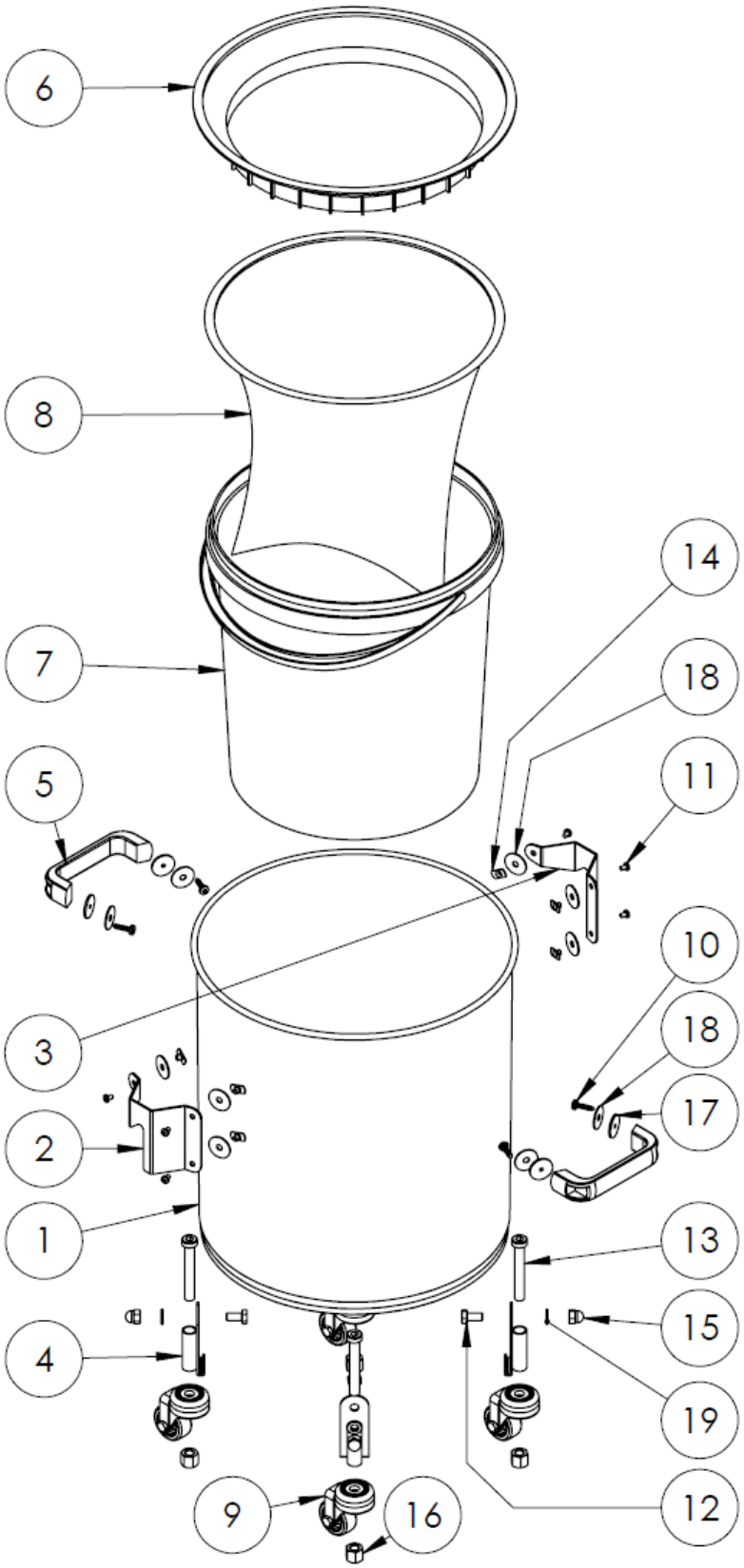

V. BRØNDUM A/S	Reservedelsliste – Beholderdel Spare Parts List – Container Part Ersatzteilliste - Behälterteil	RONDA 1800H

POS.	BESKRIVELSE	DESCRIPTION	BEZEICHNUNG	VARE/ITEM NO.
1	Stålbeholder	Steel container	Stahl Behälter	81.79.2731
2	Løftebeslag H	Bracket R	Beschlag R	83.85.1294
3	Løftebeslag V	Bracket L	Beschlag L	83.85.1293
4	Hjulbeslag, gult	Wheel bracket, Yellow	Roller Beschlag, Gelb	83.85.5190
5	Sort håndtag	Handle, black	Griffe, Schwartz	81.91.0980
6	Monteringsring	Ronda support ring	Ronda Montagering	83.89.4330
7	15L plastspand	15L bucket	Einwegbehälter 15 l	84.64.9994
8	Plastpose R1800	Ronda plastic bag	Ronda Kunststoffbeutel	84.64.9996
9	Hjul Ø40	Wheel Ø40	Roller Ø40	81.87.3825
10	Skrue 5x20mm	Screw 5x20mm	Schraube 5x20mm	81.97.0140
11	Skrue M4 x 6mm	Screw M4 x 6mm	Schraube M4 x 6mm	81.97.2391
12	Bolt M8x16 mm	Bolt M8x16 mm	Bolzen M8x16 mm	83.97.5163
13	U-Skrue M10x70	U-Screw M10x70	U-Schraube M10x70	81.97.0045
14	Spec møtrik M4	Spec. nut M4	Spec. Mutter M4	83.97.6220
15	M8 topmøtrik	M8 Cap nut	M8 Hut Mutter	81.97.0450
16	M10 høj møtrik	M10 high Nut	M10 Hoch Mutter	81.97.1031
17	Gummiskive	Rubber washer	Gummi Scheibe	81.97.099A
18	Skive 6x24x1mm	Washer 6x24x1mm	Scheibe 6x24x1mm	81.97.1000
19	Skive 8 mm	Washer 8 mm	Scheibe 8 mm	83.97.4440

10-2022

El-diagram / Electrical diagram / Verbindungsdiagram

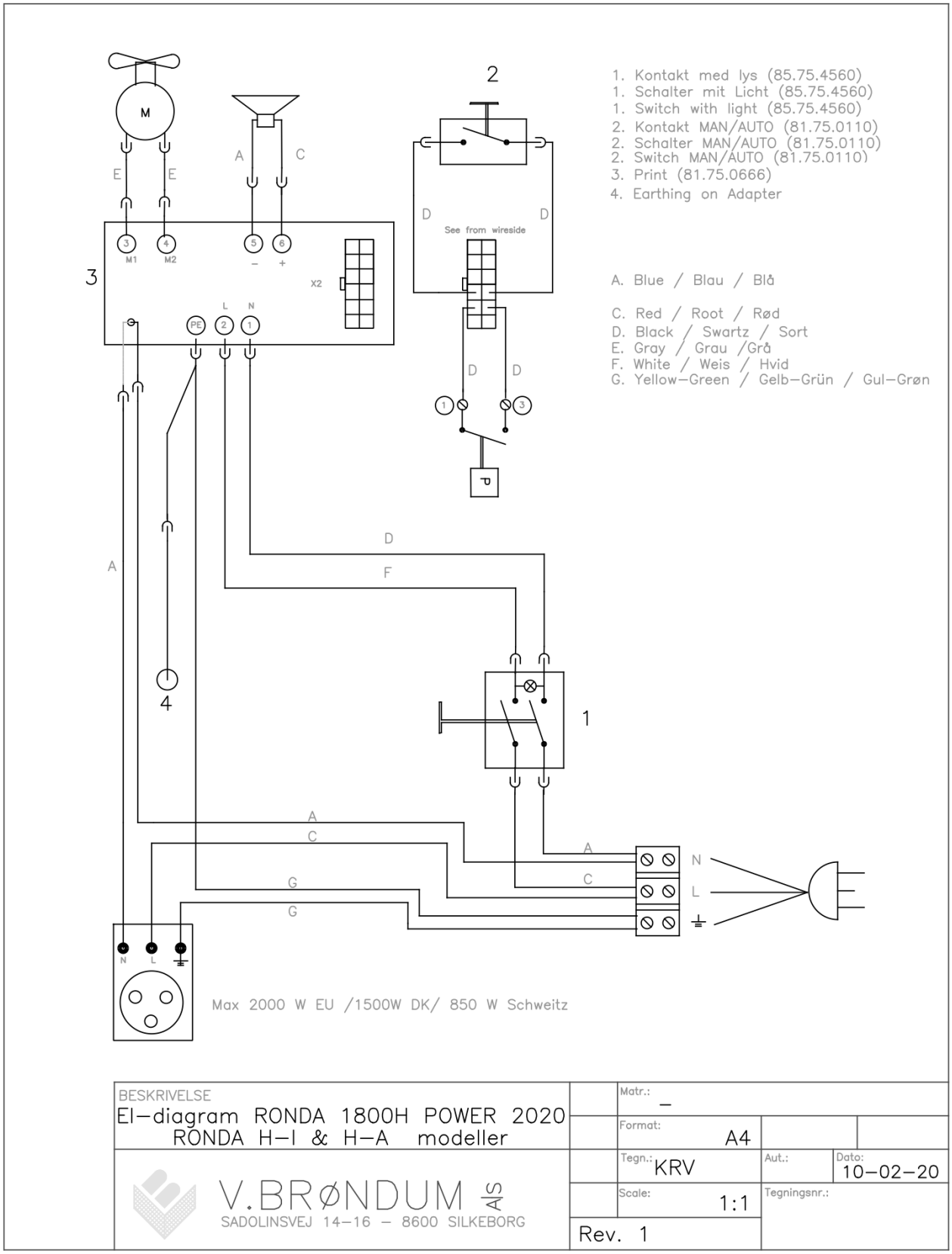

BESKRIVELSE El–diagram RONDA 1800H POWER 2020 RONDA H–I & H–A modeller	Matr.: –		
	Format: A4		
V.BRØNDUM AS SADOLINSVEJ 14–16 – 8600 SILKEBORG	Tegn.: KRV	Aut.:	Dato: 10–02–20
	Scale: 1:1	Tegningsnr.:	
	Rev. 1		

V. BRØNDUM A/S
Sadolinsvej 14
DK - 8600 Silkeborg
Tel. +45 8682 4366
Telefax +45 8680 3363